取扱説明書

サイドレール　　BG-53J

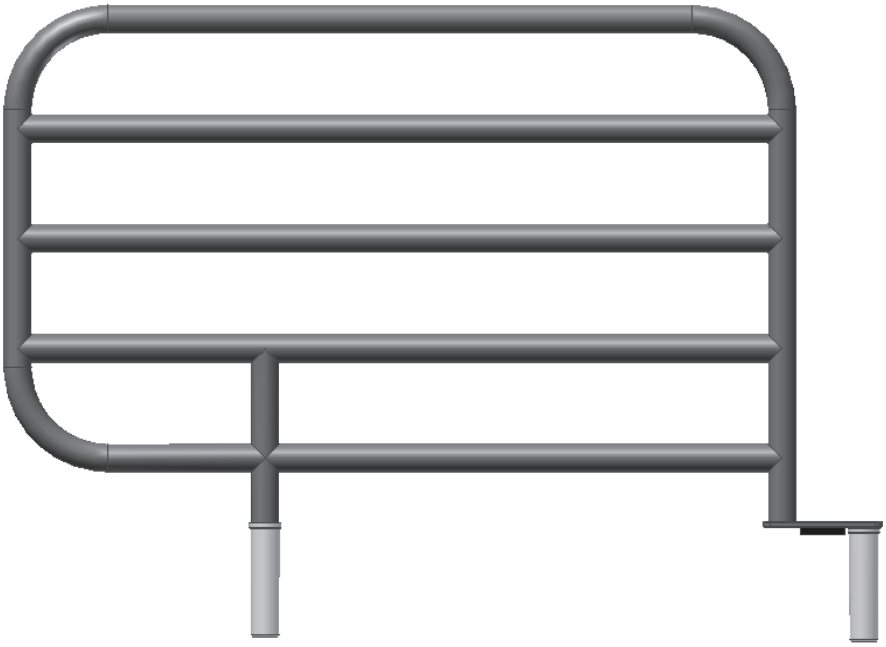

この度は、当製品をお買い上げ頂きまして、誠にありがとうございました。
この取扱説明書は、組み付け、ご使用の前に必ずお読み頂き、正しくご使用いただきますようお願い致します。

●介護が必要な方がお使いになる場合は、介護する方もこの取扱説明書を必ずお読みください。
●この取扱説明書はお読みになった後も、大切に保管してください。
●製品を他の人に譲渡される場合は、この取扱説明書を一緒にお渡しください。
●ご不明な点がありましたら、お買い上げの販売店または弊社まで、お問い合わせください。

株式会社プラッツ

目次と適合ベッド

目次

	ページ
目次と適合ベッド	1
安全にご使用いただくための注意事項と使用目的	2～3
各部の名称、製品の確認	4
ベッドへの取り付け方法	5
各種サイドレールとの組み合わせについて	6
商品の仕様、器具のお手入れ・点検	7
保証とアフターサービス	8
保証書	9
メモ	10

適合ベッド

PZB-M1RJB、PZB-M1RJB/M、PZB-M1RJH、PZB-M1RJH/M、
PZB-M2RJ、PZB-M2RJ/M、PZB-M3RJ、PZB-M3RJ/M

使用目的

サイドレールは、ベッドからの転落防止および、マット等の落下防止を目的としておりますのでそれ以外の用途ではご使用にならないようにお願い致します。

安全にご使用いただくための注意事項

安全にご使用いただくために（必ずお守りください）

この取扱説明書では、製品を安全に正しくお使い頂き、ご利用者や他の人々への危害や財産への損害を未然に防止する為に、色々な絵表示をしております。下記をよくお読み頂き、内容をよく理解してから正しくお使いください。

⚠警告	この表示の欄は、生命に関わる怪我または重傷を負う可能性が想定される内容を記載しています。
⚠注意	この表示の欄は、傷害を負う可能性、または物的損害の発生が想定される内容を示しています。

■絵表示の例

この記号は、してはいけない「禁止」の内容です。

この記号は、気をつけて頂きたい「注意喚起」の内容です。

⚠警告

身体の不自由な方や、意思表示できない方がご使用になる時は、付き添いの方が取り付けて下さい。
●取り付けミスは大きな事故につながります。

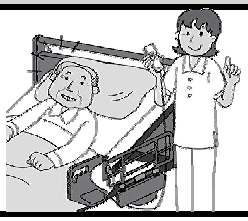

製品の上に腰掛けたり、ぶら下がったり、製品を持ってベッドを移動させたりするなどの無理な力を加えるような使い方はしないでください。
●破損や事故の原因になります。

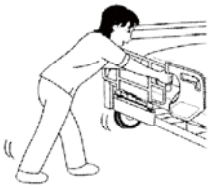

当社製以外のベッドに取り付けて使用しないでください。
当社が指定する適合品以外の製品とは組み合わせないでください。
●破損や事故の原因になります。

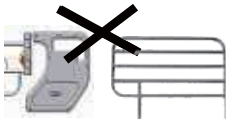

分解や改造はしないでください。
●事故の原因になります。

⚠ 警告

禁 止

ストーブなどの火気類に製品を近づけ過ぎないでください。
●火災や変色・変形の原因になります。

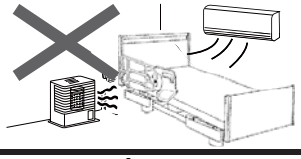

禁 止

隙間から頭や手足などを出さないでください。
●怪我や故障の原因になります。

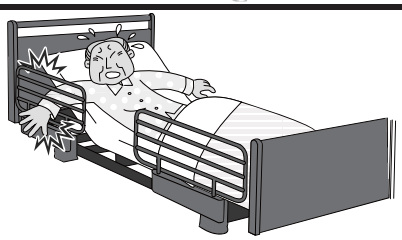

禁 止

本体の「指はさみ注意」シールを貼ってある周囲に手をおかないで下さい。
●骨折など怪我の原因になります。

禁 止

体位変換(寝返り等)の際に転落の危険性があるのでマット面からレールの上まで22㎝以上を確保してください。
●怪我や事故の原因になります。

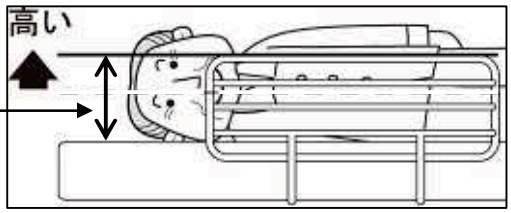

⚠ 注意

ベッドの背上げ・ひざ上げ操作時は、製品に体の一部や手元スイッチコードをはさまないように注意してください。
●破損や事故の原因になります。

重要なお知らせと注意事項

本製品と組み合わせ不適合なサイドレール、ベッド用グリップを使用されますと、「危険なすき間」「干渉」が発生します。サイドレール、ベッド用グリップと組み合わせて使用される場合は6ページ「各種サイドレールとの組み合わせについて」をご参照ください。**不適合製品との組み合わせは怪我や重大事故の原因になりますのでご注意ください。**

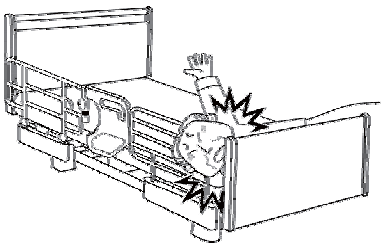

各部の名称

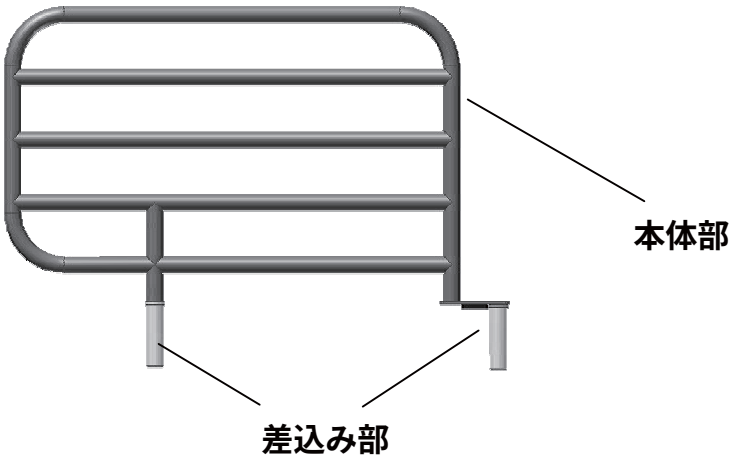

製品の確認

●開梱した時点で、製品がすべて同梱されているか、また、破損していないかを確認してください。
万一、不足や破損があった場合は販売店または弊社までご連絡ください。

■ 取扱説明書 ・・・・・1冊

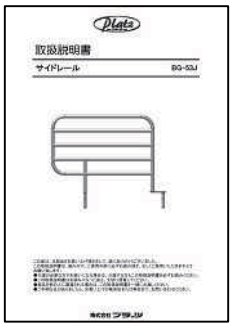

■ 本製品 ・・・・・・2本

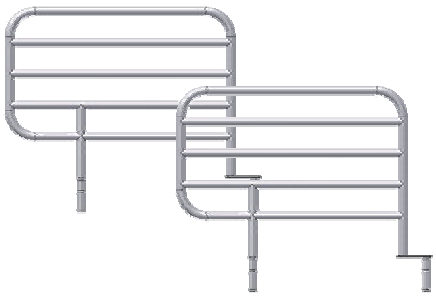

ベッドへの取り付け方法

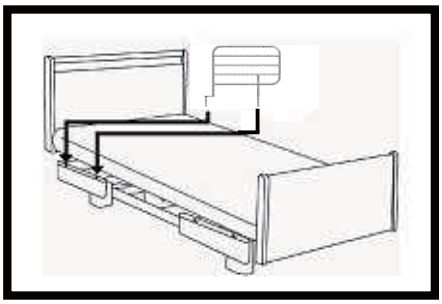

サイドレール差し込み部をベッドサイドフレームのホルダー(穴)へ差込みます。

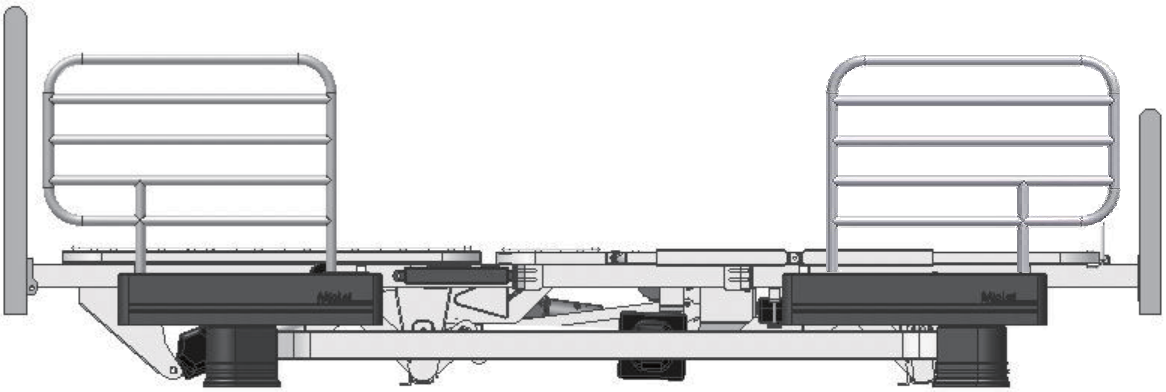

※ミオレットに装着したとき(BG-53J、2本装着)

備考

・サイドフレームの左右どちらにも取り付け可能です。

各種サイドレールとの組み合わせについて

●本製品と各種サイドレールとの組み合わせを行う場合は、危険な隙間が発生しないように必ず下記のサイドレール、ベッド用グリップと組み合わせてご使用ください。

・BG-53J
・BG-75J
・BG-96J
・PZR-116J

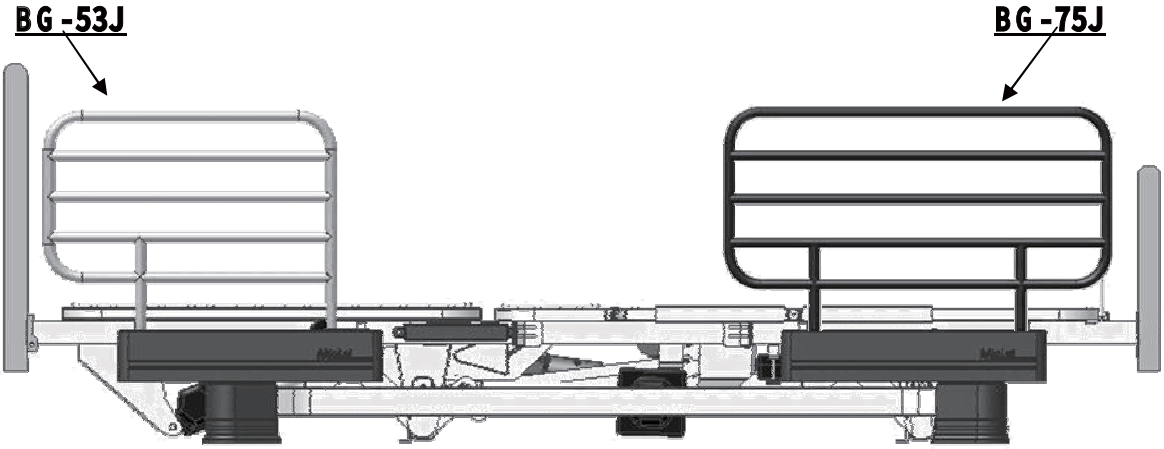

※BG-53JとBG-75Jとの組合せ

重要なお知らせと注意事項

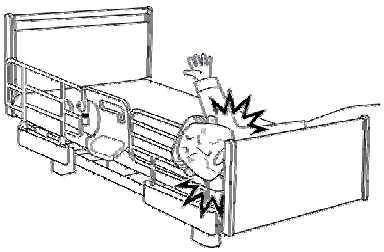

本商品と組み合わせ不適合なサイドレール、ベッド用グリップを使用されますと、「危険なすき間」「干渉」が発生します。サイドレール、ベッド用グリップと組み合わせて使用される場合は上記「各種サイドレール等との組み合わせ」をご参照ください。**不適合製品との組み合わせは怪我や重大事故の原因になりますのでご注意ください。**

商品の仕様

品 番	BG-53J
品 名	サイドレール
外寸	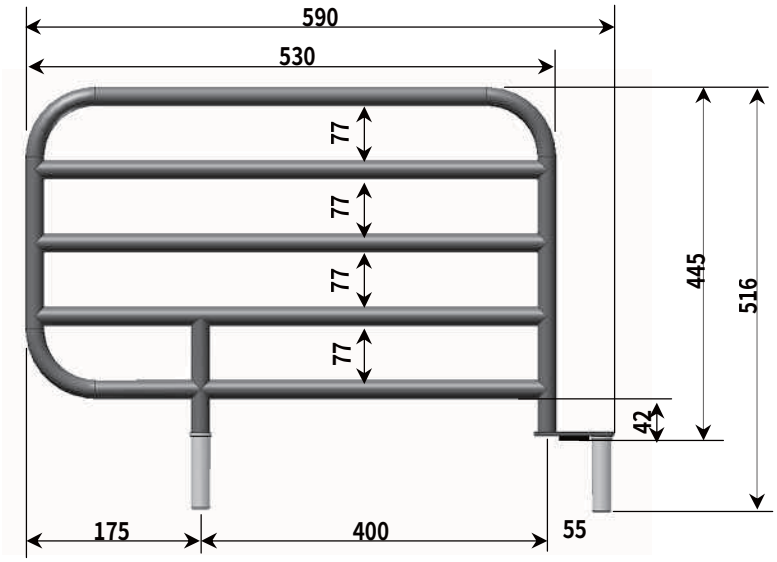 (単位：mm)
梱包サイズ	620×535×60 (mm)
梱包重量 本体重量)	約 5.8kg (約 4.6kg /1set)
原産国	ベトナム

器具のお手入れ・点検

●お手入れ

乾いた柔らかい布で拭いてください。
著しい汚れを落とす場合は、薄めた中性洗剤をご使用ください。

ベンジン・シンナー・アセトン・磨き粉等は使用しないでください。
（塗装が剥がれたり、樹脂部品が破損する恐れがあります。）
シールが剥がれないようご注意ください。

●点検

定期的に各部分のネジの締まり具合を確認してください。

保証とアフターサービス

●サービスをご依頼される前に、今一度この取扱説明書をよくお読みください。
それでも異常がある場合は、お買い上げの販売店か下記フリーコールまでご連絡ください。

0120-77-3433
《平日　午前9時～午後5時　土日祝祭日除く》

ご連絡いただきたい内容

・商品名及び型式
・故障内容（できるだけ詳しく）
・ご住所／お名前／お電話番号
・お買い上げ日
・お買い上げの販売店

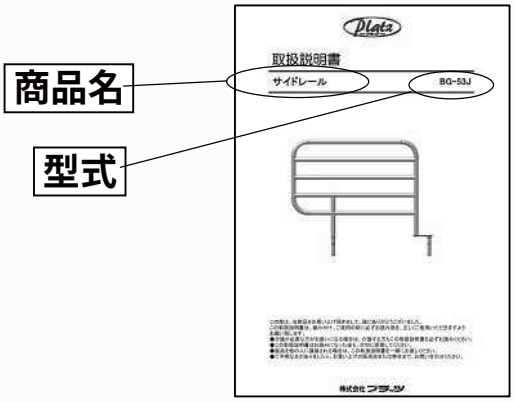

保証書（P9）

お買い上げ日/販売店/お名前を必ず記入し、保証書の内容をよくお読みになって大切に保管してください。
（※保証書の再発行はいたしません。）

保証期間について

保証期間は、お買い上げから1年間です。
保証期間内は、保証書の記載内容に基づき無料で修理いたします。
但し、保証期間内でも有料修理になる場合がありますので、詳しくは保証書の内容をご覧ください。

保証期間を過ぎている場合

修理及び部品交換にて対応可能であれば、有料にて修理いたします。

修理代について

修理代は、部品料/出張基本料/技術料で構成されます。
●部品料・・修理で使用した部品代です。
●出張基本料・・お客様のご依頼により、技術者がお届け先まで出張する際に発生する費用です。
●技術料・・製品の診断・故障箇所の修理等の作業にかかる費用です。

補修部品の保有期間

弊社では、このサイドレールの補修部品を本体製品の製造打ち切り後6年間の保有といたします。

プラッツ　ネットワーク

■本社　〒816-0921　福岡県大野城市仲畑2丁目8-28　TEL 092-584-3434
■関東支店　〒105-0014　東京都港区芝 2丁目 16-9-4F　TEL 03-5427-8033
■東海支店　〒485-0082　愛知県小牧市村中足中代927　TEL 0568-42-0588
■関西支店　〒541-0046　大阪府大阪市中央区平野町4-6-4-2F　TEL 06-6233-2105
■九州支店　〒816-0921　福岡県大野城市仲畑2丁目8-28（本社内）TEL 092-584-3433

保 証 書

商 品 名	サイドレール
型　　式	BG-53J
保 証 期 間	お買い上げ日より1年間
★お買い上げ日	年　月　日
★ お 客 様	住所
	お名前
	電話番号
★販 売 店	

★印欄に記入のない場合は無効となりますので必ず記入の有無をご確認ください。
本書は、本書記載内容に基づき、無料修理を行なうことをお約束するものです。
※本書は再発行いたしませんので大切に保管してください。

【無料修理規定】

1. 取扱説明書に従った正常な使用状態で故障した場合のみ無料修理致します。
2. 保証期間内に故障して修理を依頼される場合には、お買い上げの販売店にご依頼ください。
   その際には、必ず本書をご提示ください。但し、出張修理の場合は別途費用がかかります。
3. 保証期間内でも以下の場合には有料になります。
   （イ）使用上の誤り及び不当な修理や改造による故障及び損傷。
   （ロ）お買い上げ後の落下等による故障及び損傷。
   （ハ）火災、地震、水害、落雷その他天災地変、異常電圧による故障及び損傷。
   （ニ）一般家庭用以外に使用された場合の故障及び損傷。
   （ホ）本書の提示が無い場合。
   （ヘ）本書に、お買い上げ年月日・販売店の記入がない場合、あるいは字句を書き換えられた場合。
4. 本書は日本国内においてのみ有効です。
   This warranty is valid only in Japan.

※この保証書は本書に明示した期間、条件の基において無料修理をお約束するものです。
従ってこの保証書によって、お客様の法律上の権利を制限するものではありませんので、保証期間経過後の修理についてご不明な場合は、お買い上げの販売店か弊社までお問い合わせください。

●MEMO●

株式会社 プラッツ

〒816-0921
福岡県大野城市仲畑2丁目8-28

'09.05月　作成